Electrolux PROFESSIONAL

Drop-in
Piano refrigerato 4GN 1/1 - remoto

ARTICOLO N° _____

MODELLO N° _____

NOME _____

SIS # _____

AIA # _____

340225 (DI4RDPR) Piano refrigerato da incasso - 4 GN - remoto

Descrizione

Articolo N° _____

Piano refrigerato remoto in acciaio inox AISI 304.
Isolamento piano con schiuma poliuretanica.
Foro di scarico condensa di diametro 17 mm.
Predisposto per essere collegato ad un gruppo refrigerante con evaporatore (gruppo non incluso). Distanza consigliata tra l'apparecchiatura e il gruppo refrigerante 10mt. Funzionamento statico. Refrigerante tipo R404a.
Tempertura di contatto -15°C sulla superficie.
Piano refrigerato stampato profondita' 30mm, con angoli arrotondati adatto a contenere 4 bacinelle GN 1/1.
Pannello di controllo con teletermostato digitale, interruttore on-off, regolazione della temperatura, interruttore per il defrost manuale, display temperatura.
Scongelamento automatico e manuale. Dotato di 1,5 mt. di cavo per facilitare l'installazione e velocizzare le operazioni di connessione al pannello di controllo digitale.

Approvazione: _____

Caratteristiche e benefici

- Pannello di controllo digitale con:
  -Termostato digitale
  -On-off
  -Regolazione e impostazione della temperatura
  -Visualizzazione della temperatura
  -Interruttore manuale di sbrinamento.
- Il cibo mantiene una temperatura media che non supera i 10°C per 2 ore.
- Piano refrigerato stampato profondita' 30mm, con angoli arrotondati per agevolare le operazioni di pulizia.
- Dimensioni di spacco per l'installazione dell'unità: 1450x630x250 mm H minima.
- Piano refrigerato da incasso completamente isolato con poliuretano espanso.
- Predisposto per la connessione ad un gruppo refrigerante remoto (unità non inclusa).
- Modalità di funzionamento statica.
- Temperatura di contatto sulla superficie tra -20°C e -10°C (a temperatura ambiente).
- Sbrinamento automatico
- In conformità dei principali enti di certificazione internazionali e marchio CE.

Costruzione

- Costruito in acciaio inox AISI 304.
- Facile da collegare grazie alla veloce connessione (1,5 m di lunghezza) tra il cavo e il termostato digitale.
- Sviluppato e prodotto da azienda certificata ISO 9001 e ISO 14001.
- Gas Refrigerante: R404a.

Accessori opzionali

- - NOT TRANSLATED - PNC 857021 ❑

Drop-in
Piano refrigerato 4GN 1/1 - remoto

Fronte

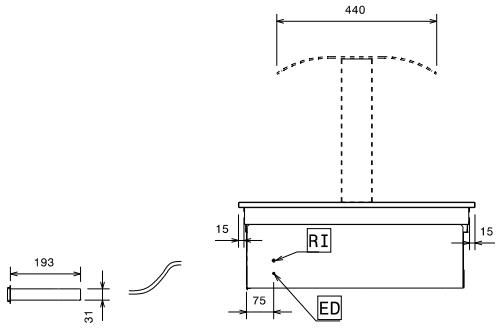

Lato

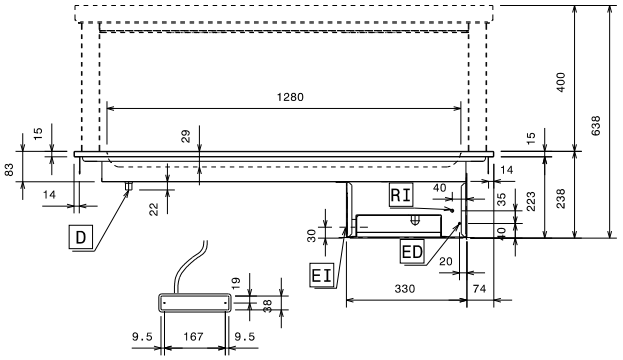

D = Scarico acqua

RI = Connessione refrigerazione remota

ED = Connessione elettrica remota

EI = Connessione elettrica

Alto

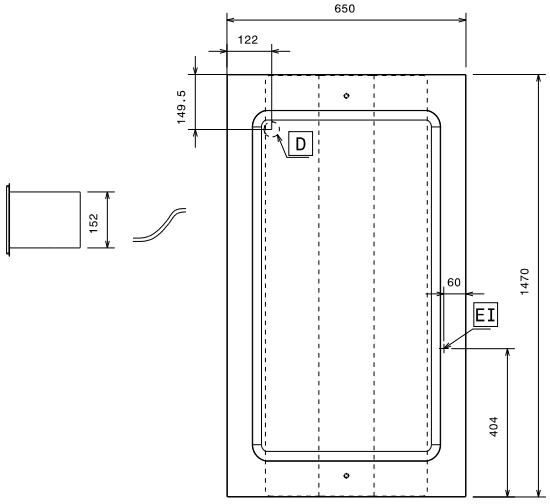

Elettrico

Tensione di alimentazione:	
340225 (DI4RDPR)	230 V/1 ph/50 Hz
Potenza installata max:	0.01 kW

Informazioni chiave

Dimensioni esterne, larghezza:	1470 mm
Dimensioni esterne, profondità:	650 mm
Dimensioni esterne, altezza:	237 mm
Peso netto:	38 kg
Altezza piano:	29 mm
Temperatura piano:	-20 °C
Plate capacity - Ø 150 mm:	24
Plate capacity - Ø 200 mm:	12
Can capacity - Ø 65 mm:	133
Plate capacity: 130 x 90 mm:	45

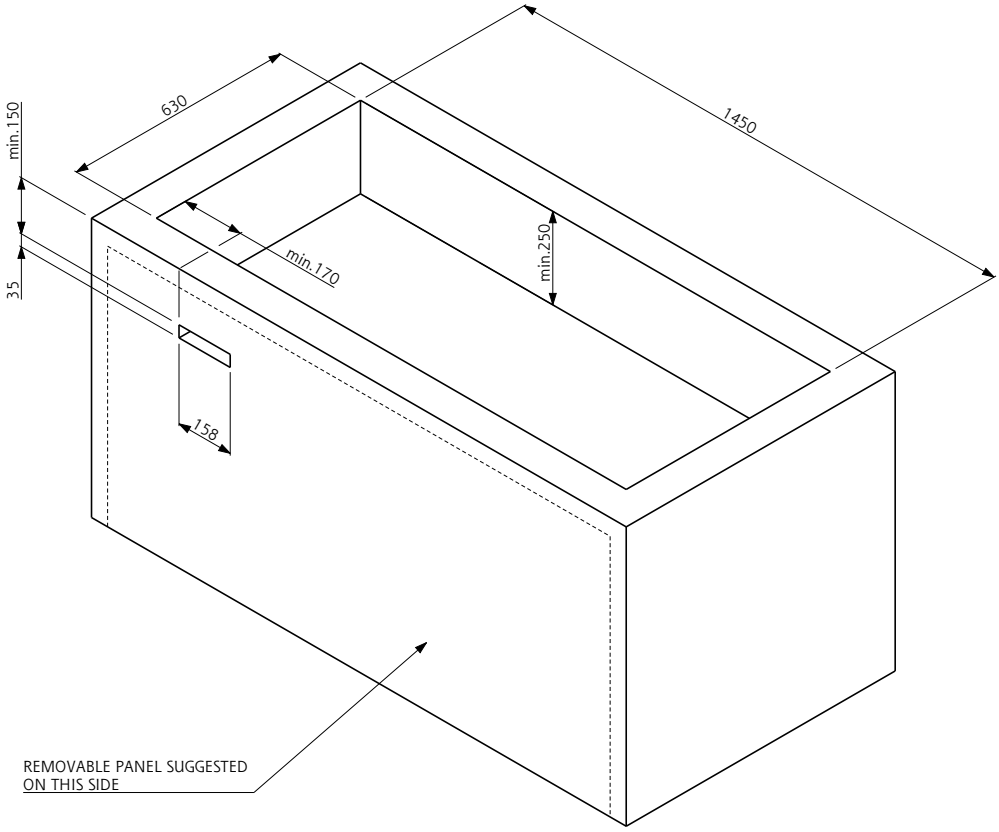

Doc. Nr. IDS-340225

L'azienda si riserva il diritto di apportare modifiche ai prodotti senza preavviso